МУНИЦИПАЛЬНОЕ АВТОНОМНОЕ ДОШКОЛЬНОЕ ОБРАЗОВАТЕЛЬНОЕ УЧРЕЖДЕНИЕ ОБЩЕРАЗВИВАЮЩЕГО ВИДА ДЕТСКИЙ САД № 42 «БЕРЁЗКА»

КОНСТРУКТОРСКИЙ НАБОР FISCHERTECHNIK: ПОЧЕМУ И КАК?

Мандыбура Наталия Александровна,
Шатерникова Ирина Владимировна,
воспитатели средней группы №4

fischertechnik
Grundkasten
standard set
boîte de base
cassetta base
basisbouwdoos
50
fischertechnik 100

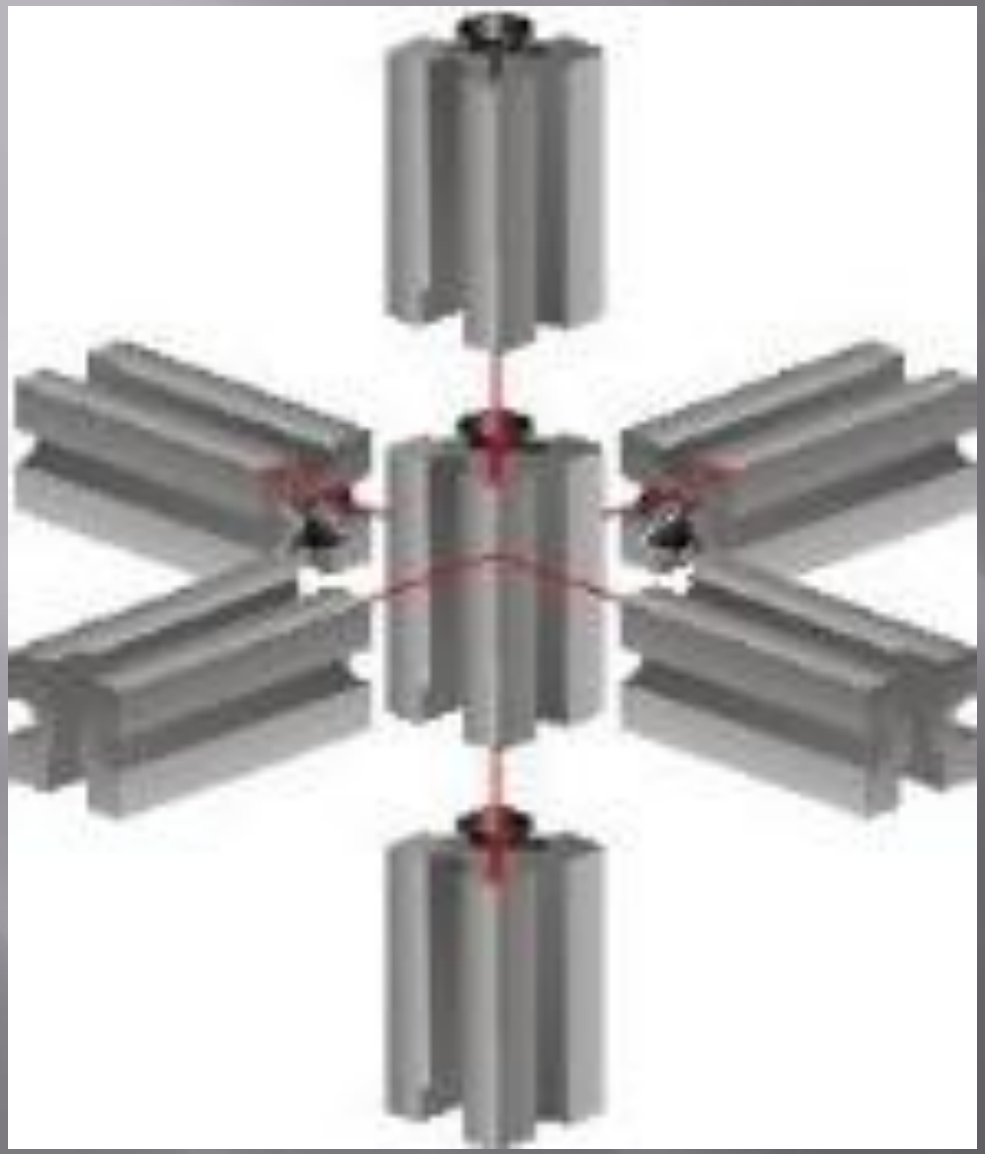

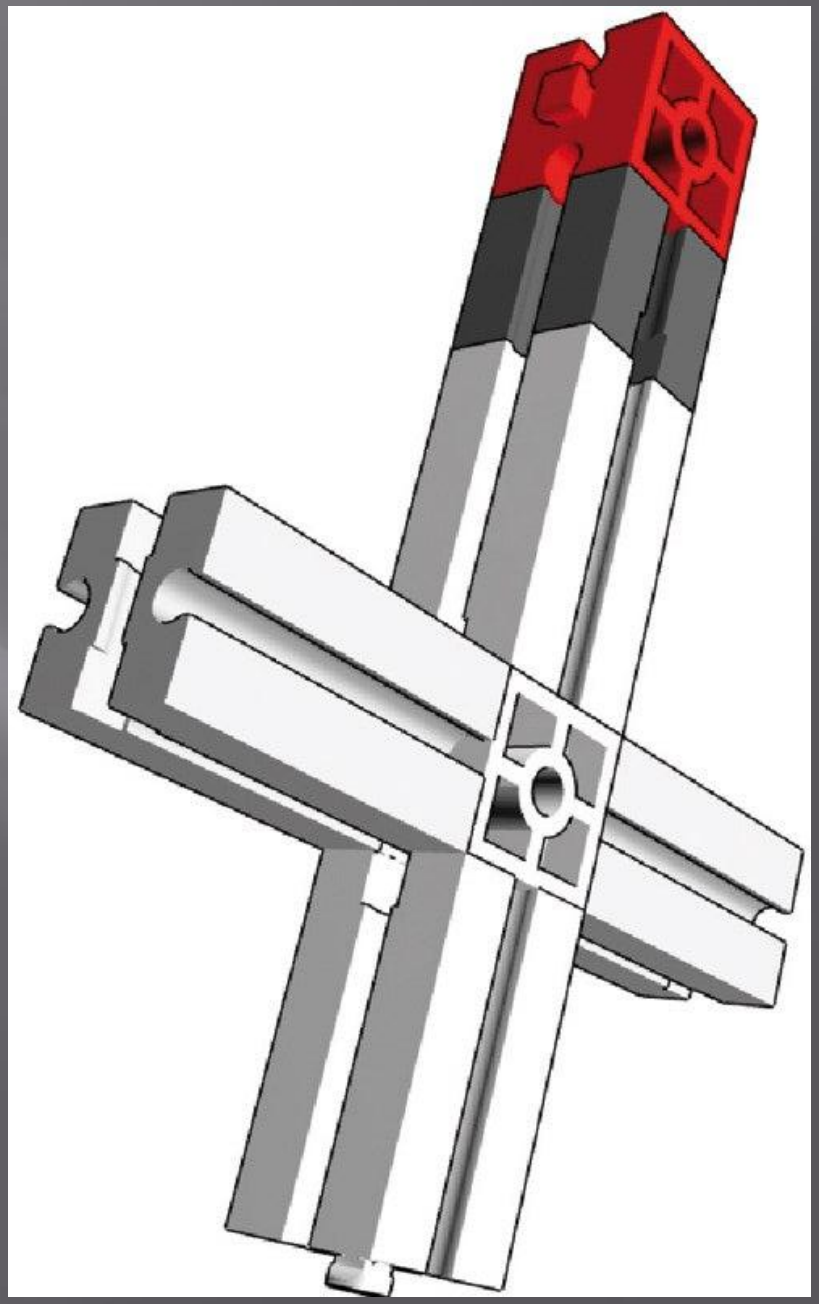

Занимательная робототехника edurobots.ru

JUNIOR
fischertechnik
Jumbo Starter
16 MODELS
HIGH QUALITY
fischertechnik
MADE IN GERMANY
5+
135
JUNIOR
fischertechnik
MOTORIC TRAINING
16 MODELS
Jumbo Starter

fischertechnik
Tractors
3 MODELS
BASIC
7+
130
HIGH QUALITY
fischertechnik
MADE IN GERMANY
BASIC
fischertechnik
3 MODELS
Tractors

fischertechnik
Universal 3
40 MODELS
ADVANCED
HIGH QUALITY
MADE IN GERMANY
7+
500
NEW!
Assembly Instruction 200 pages

fischertechnik
Pneumatic 3
8 MODELS
PROFI
9+
360
Compressor
Cylinder
Hand valve
Inner tubes
Battery holder
8 MODELS
Pneumatic 3

fischertechnik
ROBO TX Explorer
6 MODELS
COMPUTING
HIGH QUALITY
fischertechnik
MADE IN GERMANY
10+
400
2 x Encoder-motor
Ultrasonic distance sensor
IR trail sensor
Color sensor
Photo-resistor
6 MODELS
ROBO TX Explorer

fischertechnik
COMPUTING
ROBO PRO SOFTWARE
BO PRO SOFTWARE
echnik
COMPUTING

12
11
10

BOYS
Will BE
BOYS!
12
11

4
5

ЗАКРЫТО

ЗАКРЫТО

1
3
4
5

4
5

CLASSIC
AUTOMOBILE
PNEUMATICS
UNIVERSAL II
POWER TRACTORS
BULLDOZER
SUPER CRANES
POWER BULLDOZER
K-TEC
ROBO MOBILE SET
FUN PARK
SUPER TRUCKS
MECHANIC+STATIC
ROBO STARTER SET